"ЕСА Контрол" ООО

ОПТОЭЛЕКТРОННЫЕ

ДАТЧИКИ ФОТОМЕТОК

постоянного тока

DC

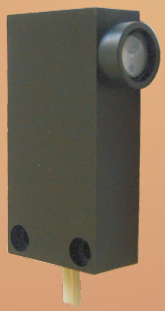

Болгария
5300 Габрово
ул. Станционна, 3
Тел./факс: +359 66 860543
E-mail: office@esa-control.com
Site: http://www.esa-control.com

Оптоэлектронный датчик фотометок для постоянного тока M18 (DC)

OMP1-18

Фиг.1

Принцип действия

Оптоэлектронный датчик фотометок состоит из передатчика и приемника, расположенных в одном корпусе. Применяется для регистрации черных, белых или цветных маркерных полос, нанесенных на упаковочные материалы, проходящих в строго определенной зоне перед активной частью датчика (12÷18 mm). Ширина маркерных полос не должна быть менее 3 mm. Датчики отличаются друг от друга в зависимости от цвета излучаемого света:

1. Работающие с красным светом - хорошо различатют черные, серые, зеленые, синие, фиолетовые или коричневые маркерные полосы, нанесенные на белый, желтый или красный фон или наоборот.

2. Работающие с зеленым светом - хорошо различатют черные, серые, красные, синие, фиолетовые или коричневые маркерные полосы, нанесенные на белый или желтый фон или наоборот.

Технические параметры

Расстояние включения, *Sn*	15 ±3 mm
Напряжение питания, *Us*	9…36 VDC (Пулс. ±10%)
Остаточное напряжение (max), *Ures*	0,8 V (I = 250 mA)
Ток нагрузки (max), *Iout*	250 mA
Защита от перегрузки по току (импульсная), *Iprot*	350 mA (25ºC)
Ток потребления без нагрузки, *Is*	10 mA
Частота переключения (max), *fo*	200 Hz
Спектральная рабочая частота	640 nm / 570 nm
Рабочее окружающее освещение	3000 Lx
Рабочая температура, *Tamb*	-25º…+70ºC
Степень защиты	IP54
Индикация срабатывания	LED
Кабель подключения	4x0,25 mm^2; L=2 m
Габаритные размеры	M18x1, L=65 mm
Корпус - пластик	PVC

Полная защита до 40V:
Защита от неправильного подключения кабелей, перегрузка по току и короткое замыкание на выходах.

Типовые параметры

Тип	Рабочий свет	Выходная функция	Схема подключения
OMP1-18.10.RKT	640 nm, красный	PNP / NO+NC	10
OMP1-18.20.RKT	640 nm, красный	NPN / NO+NC	20
OMP1-18.10.GKT	570 nm, зеленый	PNP / NO+NC	10
OMP1-18.20.GKT	570 nm, зеленый	NPN / NO+NC	20

Схемы подключения

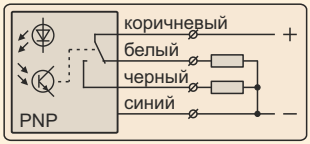

Схема 10

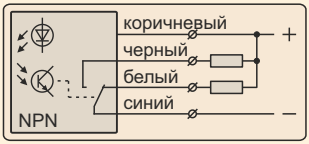

Схема 20

Оптоэлектронный датчик фотометок для постоянного тока (DC)

OMP3-60

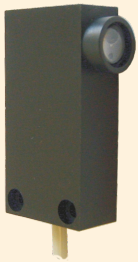

Фиг.1

Принцип действия

Оптоэлектронный датчик фотометок состоит из передатчика и приемника, расположенных в одном корпусе. Применяется для регистрации черных, белых или цветных маркерных полос, нанесенных на упаковочные материалы, проходящих в строго определенной зоне перед активной частью датчика (12÷18 mm). Ширина маркерных полос не должна быть менее 3 mm. Датчики отличаются друг от друга в зависимости от цвета излучаемого света:

1. Работающие с красным светом - хорошо различатют черные, серые, зеленые, синие, фиолетовые или коричневые маркерные полосы, нанесенные на белый, желтый или красный фон или наоборот.

2. Работающие с зеленым светом - хорошо различатют черные, серые, красные, синие, фиолетовые или коричневые маркерные полосы, нанесенные на белый или желтый фон или наоборот.

Технические параметры

Расстояние включения, *Sn*	15 ±3 mm
Напряжение питания, *Us*	9…36 VDC (Пулс. ±10%)
Остаточное напряжение (max), *Ures*	0,8 V (I = 250 mA)
Ток нагрузки (max), *Iout*	250 mA
Защита от перегрузки по току (импульсная), *Iprot*	350 mA (25ºC)
Ток потребления без нагрузки, *Is*	10 mA
Частота переключения (max), *fo*	200 Hz
Спектральная рабочая частота	640 nm / 570 nm
Рабочее окружающее освещение	3000 Lx
Рабочая температура, *Tamb*	-25º…+70ºC
Степень защиты	IP54
Индикация срабатывания	LED
Кабель подключения	4x0,25 mm^2; L=2 m
Габаритные размеры	36x15x60 mm
Корпус - пластик	PA6 (Полиамид)

Полная защита до 40V:
Защита от неправильного подключения кабелей, перегрузка по току и короткое замыкание на выходах.

Типовые параметры

Тип	Рабочий свет	Выходная функция	Схема подключения
OMP3-60.10.RKT	640 nm, красный	PNP / NO+NC	10
OMP3-60.20.RKT	640 nm, красный	NPN / NO+NC	20
OMP3-60.10.GKT	570 nm, зеленый	PNP / NO+NC	10
OMP3-60.20.GKT	570 nm, зеленый	NPN / NO+NC	20

Схемы подключения

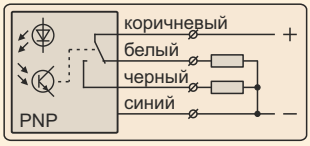

Схема 10

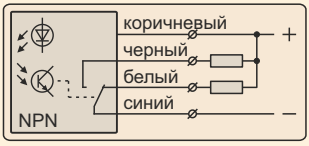

Схема 20

Правила установки датчика фотометок

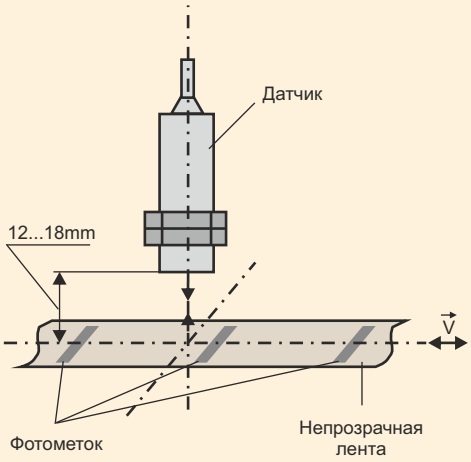

Рис.1

Метод монтажа датчика для регистрации фотометок нанесенных на непрозрачную ленту.

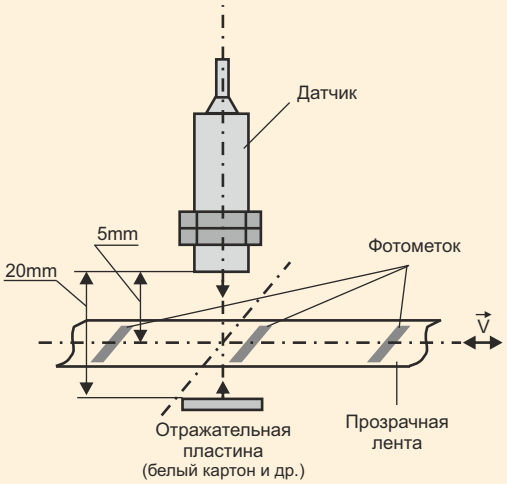

Рис.2

Метод монтажа датчика для регистрации фотометок нанесенных на прозрачную (бесцветную) ленту.

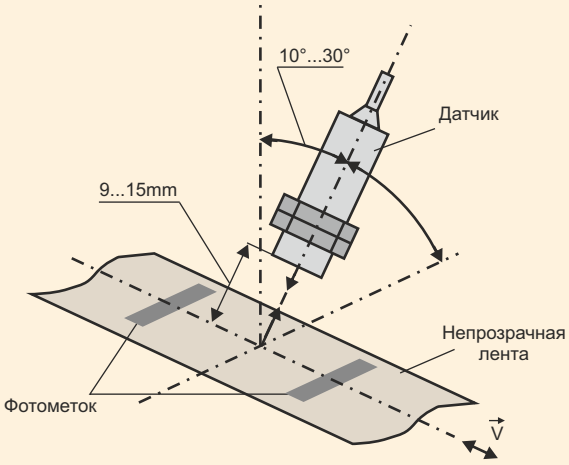

Рис.3

Метод монтажа датчика для регистрации :
- фотометок нанесенные на блестящую ленту
- фотометок нанесенные на вибрирующую ленту
- фотометок слабоконтрастные на фоне ленты

Примечание:
Если ширина маркерных полос 5mm и расстоянии между ними не менее 5mm, тогда максимально допустимая скорость (V) движения ленты не более 6m/s.

M18

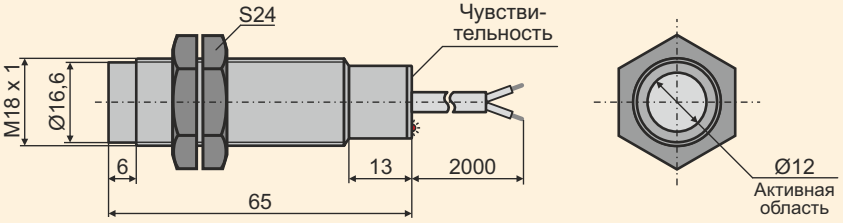
S24
Чувстви-
тельность
M18 x 1
Ø16,6
6
13
2000
65
Ø12
Активная
область
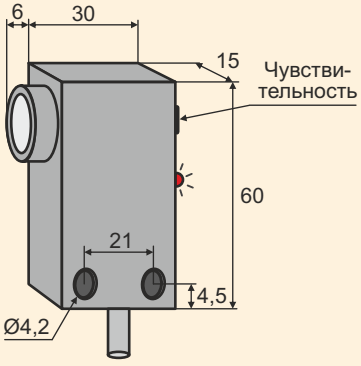
ОМР3-60